W21004442

CS

4756

534.20.08803.04

Los: 0

W21004442	**BA-Nr.: 534.20.08803.04**	**Los: 0**

CS

4756

Zellen: 5 Plattenanzahl: 15 **Endtermin: 20.12.2021**

Profilfarben **08 Naturfarbig eloxiert**	Sachbearbeiter: D. Ferencik, Tel.: 269	

☑EM ☑Kanban ☑BAZ Türen ☑BAZ Kanten ☑Säge

☑Magazin ☑Alu

Kategorie:

◉ Kategorie 1 (Standard ohne Hinweise)

○ Kategorie 2 (geringe Abweichung vom Standard mit Hinweisen)

○ Kategorie 3 (Sonderausführungen mit Hinweisen und Beiblättern)

Drucktermin: 14.12.2021

Besonderheiten in Stichworten:

(Beschreibung jeglicher Abweichung vom Anlagenstandard)

20088030400475605oFKS

W21004442	**BA-Nr.: 534.20.08803.04**	**Los: 0**

CS

4756

Zellen: 5 Plattenanzahl: 15 **Endtermin: 20.12.2021**

Profilfarben **08 Naturfarbig eloxiert**	Sachbearbeiter: D. Ferencik, Tel.: 269	

☑ EM ☑ Kanban ☑ BAZ Türen ☑ BAZ Kanten ☑ Säge

☑ Magazin ☑ Alu

Kategorie:

◉ Kategorie 1 (Standard ohne Hinweise)

○ Kategorie 2 (geringe Abweichung vom Standard mit Hinweisen)

○ Kategorie 3 (Sonderausführungen mit Hinweisen und Beiblättern)

Drucktermin: 14.12.2021

Besonderheiten in Stichworten:

(Beschreibung jeglicher Abweichung vom Anlagenstandard)

20088030400475605oFKS

W21004442 **BA-Nr.: 534.20.08803.04** **Los: 0**

CS

4756

Zellen: 5 Plattenanzahl: 15 **Endtermin: 20.12.2021**

Profilfarben **08 Naturfarbig eloxiert**	Sachbearbeiter: D. Ferencik, Tel.: 269	

☑EM ☑Kanban ☑BAZ Türen ☑BAZ Kanten ☑Säge

☑Magazin ☑Alu

Kategorie:

◉ Kategorie 1 (Standard ohne Hinweise)

○ Kategorie 2 (geringe Abweichung vom Standard mit Hinweisen)

○ Kategorie 3 (Sonderausführungen mit Hinweisen und Beiblättern)

Drucktermin: 14.12.2021

Besonderheiten in Stichworten:

(Beschreibung jeglicher Abweichung vom Anlagenstandard)

20088030400475605oFKS

Fertig bearbeitet/kontrolliert

W21004442

Produkt: CS

Kantenbearbeitungszentrum

Drucktermin: 14.12.2021

Mappen-Nr.: 4756

BA-Nr.: 534.20.08803.04 Los: 0

Palette: 1

Endtermin: 20.12.2021

Anschlussteil: 13 mm

HPL-Platte

9317 Verkehrsweiß

03209 FunderMax

Teile-Nr.	Fertig breite	Fertig länge	Teile-Art	Kante oben	Kante unten	Kante links	Kante rechts	Kanten Farbe	Ausschleus platz
1-001	**175**	**1.813**	Anschlussteil		Fase				2
1-005	**175**	**1.813**	Anschlussteil		Fase				2
2-001	**129**	**1.813**	Anschlussteil		Fase				2
2-005	**221**	**1.813**	Anschlussteil		Fase				2
2-008	**100**	**1.813**	Anschlussteil		Fase				2
2-010	**852**	**1.813**	Anschlussteil		Fase				2

Mittelteil: 13 mm

HPL-Platte

9317 Verkehrsweiß

03209 FunderMax

Teile-Nr.	Fertig breite	Fertig länge	Teile-Art	Kante oben	Kante unten	Kante links	Kante rechts	Kanten Farbe	Ausschleus platz
1-003	**82**	**1.813**	Mittelteil		Fase				2
2-003	**82**	**1.813**	Mittelteil		Fase				2

Tuer: 13 mm

HPL-Platte

9317 Verkehrsweiß

03209 FunderMax

Teile-Nr.	Fertig breite	Fertig länge	Teile-Art	Kante oben	Kante unten	Kante links	Kante rechts	Kanten Farbe	Ausschleus platz
1-002	**535**	**1.806**	Tuer aussen DIN L	Fase	Fase	Fase	Fase		4
1-004	**535**	**1.806**	Tuer aussen DIN R	Fase	Fase	Fase	Fase		4
2-002	**535**	**1.806**	Tuer aussen DIN L	Fase	Fase	Fase	Fase		4
2-004	**535**	**1.806**	Tuer aussen DIN R	Fase	Fase	Fase	Fase		4
2-009	**605**	**1.806**	Tuer innen DIN R	Fase	Fase	Fase	Fase		4

Zwischenwand: 13 mm

HPL-Platte

9317 Verkehrsweiß

03209 FunderMax

Teile-Nr.	Fertig breite	Fertig länge	Teile-Art	Kante oben	Kante unten	Kante links	Kante rechts	Kanten Farbe	Ausschleus platz
1-007	**1.477**	**1.810**	Zwischenwand	Fase	Fase				2
2-007	**1.472**	**1.810**	Zwischenwand	Fase	Fase				2

Fertig bearbeitet/kontrolliert

W21004442

Produkt: CS

Kantenbearbeitungszentrum

Drucktermin: 14.12.2021

Mappen-Nr.: 4756

BA-Nr.: 534.20.08803.04 Los: 0

Palette: 1

Endtermin: 20.12.2021

Kontrolle durch: Name	Datum	Unterschrift

Fertig bearbeitet/kontrolliert

W21004442 **Produkt: CS**

Fräßliste Türen-BAZ Drucktermin: 14.12.2021

Mappen-Nr.: 4756

BA-Nr.: 534.20.08803.04 Los: 0

Palette: 1 Endtermin: 20.12.2021

Tuer: 13 mm HPL-Platte Kanten-Farbe:
9317 Verkehrsweiß 03209 FunderMax
Bandfarbe: 08 Naturfarbig eloxiert **Garniturfarbe:** Alu, 08 Naturfarbig eloxiert

Teile-Nr.	Fertig breite	Fertig länge	Teile-Art	Zuschnitt breite	Zuschnitt länge	Garniturart
1-002	**535**	**1.806**	Tuer aussen DIN L	536	1.807	1rgl Knopf/WC-Verriegelung

Klemmschutz nein **Anlagenart:** Standard, 2.000/150
selbstschließend **Garniturhöhe UK Tür:** 903

Tuer: 13 mm HPL-Platte Kanten-Farbe:
9317 Verkehrsweiß 03209 FunderMax
Bandfarbe: 08 Naturfarbig eloxiert **Garniturfarbe:** Alu, 08 Naturfarbig eloxiert

Teile-Nr.	Fertig breite	Fertig länge	Teile-Art	Zuschnitt breite	Zuschnitt länge	Garniturart
1-004	**535**	**1.806**	Tuer aussen DIN R	536	1.807	1rgl Knopf/WC-Verriegelung

Klemmschutz nein **Anlagenart:** Standard, 2.000/150
selbstschließend **Garniturhöhe UK Tür:** 903

Tuer: 13 mm HPL-Platte Kanten-Farbe:
9317 Verkehrsweiß 03209 FunderMax
Bandfarbe: 08 Naturfarbig eloxiert **Garniturfarbe:** Alu, 08 Naturfarbig eloxiert

Teile-Nr.	Fertig breite	Fertig länge	Teile-Art	Zuschnitt breite	Zuschnitt länge	Garniturart
2-002	**535**	**1.806**	Tuer aussen DIN L	536	1.807	1rgl Knopf/WC-Verriegelung

Klemmschutz nein **Anlagenart:** Standard, 2.000/150
selbstschließend **Garniturhöhe UK Tür:** 903

Tuer: 13 mm HPL-Platte Kanten-Farbe:
9317 Verkehrsweiß 03209 FunderMax
Bandfarbe: 08 Naturfarbig eloxiert **Garniturfarbe:** Alu, 08 Naturfarbig eloxiert

Teile-Nr.	Fertig breite	Fertig länge	Teile-Art	Zuschnitt breite	Zuschnitt länge	Garniturart
2-004	**535**	**1.806**	Tuer aussen DIN R	536	1.807	1rgl Knopf/WC-Verriegelung

Klemmschutz nein **Anlagenart:** Standard, 2.000/150
selbstschließend **Garniturhöhe UK Tür:** 903

Fertig bearbeitet/kontrolliert

W21004442 **Produkt: CS**

Fräßliste Türen-BAZ Drucktermin: 14.12.2021

Mappen-Nr.: 4756

BA-Nr.: 534.20.08803.04 Los: 0

Palette: 1 Endtermin: 20.12.2021

Tuer: 13 mm
9317 Verkehrsweiß
Bandfarbe: 08 Naturfarbig eloxiert

HPL-Platte Kanten-Farbe:
03209 FunderMax
Garniturfarbe: Alu, 08 Naturfarbig eloxiert

Teile-Nr.	Fertig breite	Fertig länge	Teile-Art	Zuschnitt breite	Zuschnitt länge	Garniturart
2-009	**605**	**1.806**	Tuer innen DIN R	606	1.807	nur Knopf

Klemmschutz nein
selbstschließend

Anlagenart: Standard, 2.000/150
Garniturhöhe UK Tür: 903

Kontrolle durch: Name _____ Datum _____ Unterschrift _____

W21004442 **BA-Nr.: 534.20.08803.04** **Los: 0**

CS

4756

Zellen: 5 Plattenanzahl: 15 **Endtermin: 20.12.2021**

Profilfarben	Sachbearbeiter: D. Ferencik, Tel.: 269	
08 Naturfarbig eloxiert		

☑EM ☑Kanban ☑BAZ Türen ☑BAZ Kanten ☑Säge

☑Magazin ☑Alu

Kategorie:

◉ Kategorie 1 (Standard ohne Hinweise)

○ Kategorie 2 (geringe Abweichung vom Standard mit Hinweisen)

○ Kategorie 3 (Sonderausführungen mit Hinweisen und Beiblättern)

Drucktermin: 14.12.2021

Besonderheiten in Stichworten:

(Beschreibung jeglicher Abweichung vom Anlagenstandard)

20088030400475605oFKS

Fertig bearbeitet/kontrolliert

W21004442

Produkt: CS

Kanbanliste Bereitstellung für KAN_Alu

Drucktermin: 14.12.2021

Mappen-Nr.: 4756

BA-Nr.: 534.20.08803.04 Los: 0

Palette: 1

Endtermin: 20.12.2021

Stk.	Artikel-Nr. KEMx	Artikel-Nr. Original	Bezeichnung	Farbe	Verwendung
10	**760.252**	0	Fuß Aufs Flach BF 150mm BodeFussAufsFlac Bolzen 20mm	**Elox**	Bodenanschluß
10	**740.059**	203.839	3 Rollen Kanten Band 08, l+r, ohne, Rahm, Alu	**Elox**	Rahmen
5	**740.075**	203.855	3 Rollen Feder Kanten Band 08, l+r, schließend, Rahm, Alu	**Elox**	Rahmen
30	**730.018**	202.310	Schraube, Schn, SEKO, T 5,0 x 15 A2 FT-PT 10-14	**Edelstahl**	Schraube Bandmontage
5	**770.114**	202.261	BT Profil Scheibe Anschlag rund, li, Alu,	**Elox**	Profil Scheibe
5	**770.115**	202.258	BT Profil Scheibe Anschlag rund, re, Alu,	**Elox**	Profil Scheibe

Kontrolle durch: Name

Datum

Unterschrift

Fertig bearbeitet/kontrolliert

W21004442

Produkt: CS

Kanbanliste Bereitstellung für KAN_EM_C

Drucktermin: 14.12.2021

Mappen-Nr.: 4756

BA-Nr.: 534.20.08803.04 Los: 0

Palette: 1

Endtermin: 20.12.2021

Stk.	Artikel-Nr. KEMx	Artikel-Nr. Original	Bezeichnung	Farbe	Verwendung
10	**740.067**	203.847	3 Rollen Kanten Band 08, l+r, ohne, Flüg, Alu	**Elox**	Flügel
5	**740.083**	203.863	3 Rollen Feder Kanten Band 08, l+r, schließend, Flüg, Alu	**Elox**	Flügel
30	**730.017**	201.988	Schraube, Schn, SEKO, T 5,0 x 10 A2 FT-PT 10-14	**Edelstahl**	Schraube Bandmontage

Kontrolle durch: Name

Datum

Unterschrift

W21004442 **BA-Nr.: 534.20.08803.04** **Los: 0**

CS

4756

Zellen: 5 Plattenanzahl: 15 **Endtermin: 20.12.2021**

Profilfarben **08 Naturfarbig eloxiert**	Sachbearbeiter: D. Ferencik, Tel.: 269	

☑EM ☑Kanban ☑BAZ Türen ☑BAZ Kanten ☑Säge

☑Magazin ☑Alu

Kategorie:

◉ Kategorie 1 (Standard ohne Hinweise)

○ Kategorie 2 (geringe Abweichung vom Standard mit Hinweisen)

○ Kategorie 3 (Sonderausführungen mit Hinweisen und Beiblättern)

Drucktermin: 14.12.2021

Besonderheiten in Stichworten:

(Beschreibung jeglicher Abweichung vom Anlagenstandard)

20088030400475605oFKS

Fertig bearbeitet/kontrolliert

W21004442

Produkt: CS

Plattenzuschnitt Sägezentrum

Drucktermin: 14.12.2021

Mappen-Nr.: 4756

BA-Nr.: 534.20.08803.04 Los: 0

Palette: 1

Endtermin: 20.12.2021

Anschlussteil: 13 mm

HPL-Platte

9317 Verkehrsweiß

03209 FunderMax

Teile-Nr.	Fertig breite	Fertig länge	Teile-Art	Zuschnitt breite	Zuschnitt länge	Arbeitsplatz	QR-Code
1-001	175	1.813	Anschlussteil	**175**	**1.813**	Kanten-BAZ	
1-005	175	1.813	Anschlussteil	**175**	**1.813**	Kanten-BAZ	
2-001	129	1.813	Anschlussteil	**129**	**1.813**	Kanten-BAZ	
2-005	221	1.813	Anschlussteil	**221**	**1.813**	Kanten-BAZ	
2-008	100	1.813	Anschlussteil	**100**	**1.813**	Kanten-BAZ	
2-010	852	1.813	Anschlussteil	**852**	**1.813**	Kanten-BAZ	

Fertig bearbeitet/kontrolliert

W21004442

Produkt: CS

Plattenzuschnitt Sägezentrum

Drucktermin: 14.12.2021

Mappen-Nr.: 4756

BA-Nr.: 534.20.08803.04 Los: 0

Palette: 1

Endtermin: 20.12.2021

Mittelteil: 13 mm

HPL-Platte

9317 Verkehrsweiß

03209 FunderMax

Teile-Nr.	Fertig breite	Fertig länge	Teile-Art	Zuschnitt breite	Zuschnitt länge	Arbeitsplatz	QR-Code
1-003	82	1.813	Mittelteil	**82**	**1.813**	Kanten-BAZ	
2-003	82	1.813	Mittelteil	**82**	**1.813**	Kanten-BAZ	

Fertig bearbeitet/kontrolliert

W21004442

Produkt: CS

Plattenzuschnitt Sägezentrum

Drucktermin: 14.12.2021

Mappen-Nr.: 4756

BA-Nr.: 534.20.08803.04 Los: 0

Palette: 1

Endtermin: 20.12.2021

Tuer: 13 mm

HPL-Platte

9317 Verkehrsweiß

03209 FunderMax

Teile-Nr.	Fertig breite	Fertig länge	Teile-Art	Zuschnitt breite	Zuschnitt länge	Arbeitsplatz	QR-Code
1-002	535	1.806	Tuer aussen DIN L	**536**	**1.807**	Kanten-BAZ	
1-004	535	1.806	Tuer aussen DIN R	**536**	**1.807**	Kanten-BAZ	
2-002	535	1.806	Tuer aussen DIN L	**536**	**1.807**	Kanten-BAZ	
2-004	535	1.806	Tuer aussen DIN R	**536**	**1.807**	Kanten-BAZ	
2-009	605	1.806	Tuer innen DIN R	**606**	**1.807**	Kanten-BAZ	

Fertig bearbeitet/kontrolliert

W21004442 **Produkt: CS**

Plattenzuschnitt Sägezentrum Drucktermin: 14.12.2021

Mappen-Nr.: 4756

BA-Nr.: 534.20.08803.04 Los: 0

Palette: 1 Endtermin: 20.12.2021

Zwischenwand: 13 mm HPL-Platte

9317 Verkehrsweiß 03209 FunderMax

Teile-Nr.	Fertig breite	Fertig länge	Teile-Art	Zuschnitt breite	Zuschnitt länge	Arbeitsplatz	QR-Code
1-007	1.477	1.810	Zwischenwand	**1.477**	**1.810**	Kanten-BAZ	
2-007	1.472	1.810	Zwischenwand	**1.472**	**1.810**	Kanten-BAZ	

Kontrolle durch: Name Datum Unterschrift

Fertig bearbeitet/kontrolliert

W21004442

Produkt: CS

Montagematerial, Sammelliste

Drucktermin: 14.12.2021

Mappen-Nr.: 4756

BA-Nr.: 534.20.08803.04 Los: 0

Palette: 1

Endtermin: 20.12.2021

20088030400475605oFKS

Stk.	Artikel-Nr. KEMx	Artikel-Nr. Original	Bezeichnung	Farbe
12	730.019	203.287	Schraube, Schn, SEKO, T 5,0 x 20 A2 FT-PT 10-14	Edelstahl
2	730.039	200.142	Schraube, Gewi, SEKO, T M 5 x 30 A2 ISO 14581	Edelstahl
4	750.049	203.744	Knopfset, WC-Verr 08, TS30, Alu	Elox
1	750.058	203.736	Knopfpaar 08, TS13, Alu	Elox
4	750.180	203.722	Schlossplatte, 1rgl-WC,DIN L/R 08, TS13, Alu, 178x75mm	Elox
4	751.005	203.075	Schloß, 1rgl-WC, Kasten, Dorn 47, Stulp ohne, DIN L/R	
1	736.000	204.254	Silikon, Kartusche, transparent, 310ml	
12	770.088	203.746	BT Stabi-Rosette Alu, Stabi 74/43	Elox
1	780.000	203.691	Dornschlüssel Ø 8mm	vernickelt
5	780.001	204.448	Türpuffer Bummsinchen Ø 40mm	
3	780.002	204.034	Aufkleber Logo Kemmlit 40 x 28mm	
5	780.120	240.308	Wandhaken 4403, Alu	Elox
30	730.004	205.299	Schraube, Spax, PANH, T 5,0 x 70 A2 DIN ohne	Edelstahl
10	730.008	204.909	Schraube, Spax, SEKO, T 5,0 x 60 A2 DIN ohne	Edelstahl
20	730.011	204.397	Schraube, Spax, SEKO, T 5,0 x 35 A2 DIN ohne	Edelstahl
2	730.022	202.496	Schraube, Schn, SEKO, T 5,0 x 40 A2 FT-PT 10-14	Edelstahl
10	730.026	204.450	Schraube, Gewi, SEKO, InneSech M 12 x 60 A2 ISO 10642	Edelstahl
5	730.028	204.779	Schraube, Spax, SEKO, T 4,0 x 50 A2 DIN ohne	Edelstahl
6	730.031	200.021	Schraube, Gewi, LIKO, T M 5 x 10 A2 ISO 14583	Edelstahl
26	730.033	204.033	Schraube, Blec, SEKO, T 3,5 x 13 A2 ISO 14586	Edelstahl
12	733.001	200.226	Niet, Blech, FLAKO, Stift 3,2 x 8 A2 DIN 7337	Edelstahl
25	734.000	204.651	Dübel, Mauer, Spreiz, S6 6,0 x 30 Kunststoff	grau
40	734.002	204.652	Dübel, Unive, Spreiz, UX8 8,0 x 50 Kunststoff	grau

kommisioniert & geprüft _____ Datum _____ Unterschrift _____

Fotodokumentation durch Magazin durchgeführt: _____

Fertig bearbeitet/kontrolliert

W21004442

Produkt: CS

Montagematerial, Sammelliste

Drucktermin: 14.12.2021

Mappen-Nr.: 4756

BA-Nr.: 534.20.08803.04 Los: 0

Palette: 1

Endtermin: 20.12.2021

20088030400475605oFKS

Kontrolle durch: Name

Datum

Unterschrift

Fertig bearbeitet/kontrolliert

W21004442

Produkt: CS

Montagematerial, Montageliste

Drucktermin: 14.12.2021

Mappen-Nr.: 4756

BA-Nr.: 534.20.08803.04 Los: 0

Palette: 1

Endtermin: 20.12.2021

Stk.	Artikel-Nr. KEMx	Artikel-Nr. Original	Bezeichnung	Farbe	Verwendung
12	730.019	203.287	Schraube, Schn, SEKO, T 5,0 x 20 A2 FT-PT 10-14	Edelstahl	Garnitur
2	730.039	200.142	Schraube, Gewi, SEKO, T M 5 x 30 A2 ISO 14581	Edelstahl	Garnitur
4	750.049	203.744	Knopfset, WC-Verr 08, TS30, Alu	Elox	Garnitur Alu
1	750.058	203.736	Knopfpaar 08, TS13, Alu	Elox	Garnitur Alu
4	750.180	203.722	Schlossplatte, 1rgl-WC,DIN L/R 08, TS13, Alu, 178x75mm	Elox	Garnitur Schlossplatte
4	751.005	203.075	Schloß, 1rgl-WC, Kasten, Dorn 47, Stulp ohne, DIN L/R		Garnitur
1	736.000	204.254	Silikon, Kartusche, transparent, 310ml		Silikon
12	770.088	203.746	BT Stabi-Rosette Alu, Stabi 74/43	Elox	Stabilisator
1	780.000	203.691	Dornschlüssel Ø 8mm	vernickelt	Dornschlüssel
5	780.001	204.448	Türpuffer Bummsinchen Ø 40mm		Türpuffer
3	780.002	204.034	Aufkleber Logo Kemmlit 40 x 28mm		Kemmlit-Logo
5	780.120	240.308	Wandhaken 4403, Alu	Elox	Wandhaken Alu
30	730.004	205.299	Schraube, Spax, PANH, T 5,0 x 70 A2 DIN ohne	Edelstahl	Befestigung an Mauer
10	730.008	204.909	Schraube, Spax, SEKO, T 5,0 x 60 A2 DIN ohne	Edelstahl	Wandhaken Alu
20	730.011	204.397	Schraube, Spax, SEKO, T 5,0 x 35 A2 DIN ohne	Edelstahl	Bodenanschluß
0	730.022	202.496	Schraube, Schn, SEKO, T 5,0 x 40 A2 FT-PT 10-14	Edelstahl	Klebefüße
2	730.022	202.496	Schraube, Schn, SEKO, T 5,0 x 40 A2 FT-PT 10-14	Edelstahl	Stabilisator Ø5.5
10	730.026	204.450	Schraube, Gewi, SEKO, InneSech M 12 x 60 A2 ISO 10642	Edelstahl	Stabilisator Ø12.5
5	730.028	204.779	Schraube, Spax, SEKO, T 4,0 x 50 A2 DIN ohne	Edelstahl	Türpuffer
6	730.031	200.021	Schraube, Gewi, LIKO, T M 5 x 10 A2 ISO 14583	Edelstahl	Befestigung an Trennwand
26	730.033	204.033	Schraube, Blec, SEKO, T 3,5 x 13 A2 ISO 14586	Edelstahl	Seitliche Befestigung
12	733.001	200.226	Niet, Blech, FLAKO, Stift 3,2 x 8 A2 DIN 7337	Edelstahl	Stabilisator
20	734.000	204.651	Dübel, Mauer, Spreiz, S6 6,0 x 30 Kunststoff	grau	Bodenanschluß
5	734.000	204.651	Dübel, Mauer, Spreiz, S6 6,0 x 30 Kunststoff	grau	Türpuffer
30	734.002	204.652	Dübel, Unive, Spreiz, UX8 8,0 x 50 Kunststoff	grau	Befestigung an Mauer
10	734.002	204.652	Dübel, Unive, Spreiz, UX8 8,0 x 50 Kunststoff	grau	Wandhaken Alu

Kontrolle durch: Name

Datum

Unterschrift

W21004442 **BA-Nr.: 534.20.08803.04** **Los: 0**

CS

4756

Zellen: 5 Plattenanzahl: 15 **Endtermin: 20.12.2021**

Profilfarben	Sachbearbeiter: D. Ferencik, Tel.: 269	
08 Naturfarbig eloxiert		

☑EM ☑Kanban ☑BAZ Türen ☑BAZ Kanten ☑Säge

☑Magazin ☑Alu

Kategorie:

◉ Kategorie 1 (Standard ohne Hinweise)

○ Kategorie 2 (geringe Abweichung vom Standard mit Hinweisen)

○ Kategorie 3 (Sonderausführungen mit Hinweisen und Beiblättern)

Drucktermin: 14.12.2021

Besonderheiten in Stichworten:

(Beschreibung jeglicher Abweichung vom Anlagenstandard)

20088030400475605oFKS

Fertig bearbeitet/kontrolliert

W21004442

Produkt: CS

Aluprofile

Drucktermin: 14.12.2021

Mappen-Nr.: 4756

BA-Nr.: 534.20.08803.04 Los: 0

Palette: 1

Endtermin: 20.12.2021

Profil, Stabi 74/43
08 Naturfarbig eloxiert

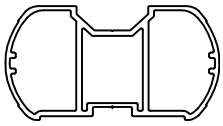

Stabi-Nr.	Länge	Anschnitt	Abschnitt	Montageplatz
1-006	1.623	90°	90°	Bauseits
2-006	1.622	90°	90°	Bauseits
2-011	1.622	90°	90°	Bauseits

Profil, Anschlag stumpf
DIN links
08 Naturfarbig eloxiert

Stück	Länge	Anschnitt	Abschnitt	Profillage	Verwendung	Anzahl Bänder	Höhe/BF	Montageplatz
2	1.810	90°	90°	Bandseite		3	2.000/150	Bauseits

Band: 3RollFedeKantBand100, 08 Naturfarbig eloxiert

Profil, Anschlag stumpf
DIN rechts
08 Naturfarbig eloxiert

Stück	Länge	Anschnitt	Abschnitt	Profillage	Verwendung	Anzahl Bänder	Höhe/BF	Montageplatz
3	1.810	90°	90°	Bandseite		3	2.000/150	Bauseits

Band: 3RollFedeKantBand100, 08 Naturfarbig eloxiert

Profil, Anschlag stumpf
DIN links
08 Naturfarbig eloxiert

Stück	Länge	Anschnitt	Abschnitt	Profillage	Verwendung	Riegel	Höhe/BF	Montageplatz
2	1.810	90°	90°	Schlossseite		1rglWC	2.000/150	Bauseits

Garniturhöhe von OKFF: 1.052

Fertig bearbeitet/kontrolliert

W21004442

Produkt: CS

Aluprofile

Drucktermin: 14.12.2021

Mappen-Nr.: 4756

BA-Nr.: 534.20.08803.04 Los: 0

Palette: 1

Endtermin: 20.12.2021

Profil, Anschlag stumpf
DIN rechts
08 Naturfarbig eloxiert

Stück	Länge	Anschnitt	Abschnitt	Profillage	Verwendung	Riegel	Höhe/BF	Montageplatz
2	1.810	90°	90°	Schlossseite		1rglWC	2.000/150	Bauseits
1	1.810	90°	90°	Schlossseite		nur Knopf	2.000/150	Bauseits

Garniturhöhe von OKFF: 1.052

Profil, U 30x24x30
08 Naturfarbig eloxiert

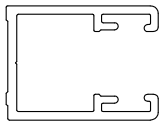

Stück	Länge	Anschnitt	Abschnitt	Verwendung	Höhe/BF	Montageplatz
3	1.750	-45°	-45°	Aussparung/Brüstungsstück	2.000/150	Bauseits
10	1.808	90°	90°		2.000/150	Bauseits

Profile, die am Bau montiert werden: 26

Kontrolle durch: Name

Datum

Unterschrift

Fertig bearbeitet/kontrolliert

W21004442

Produkt: CS

CNC-Bearbeitung Tekna I

Drucktermin: 14.12.2021

Mappen-Nr.: 4756

BA-Nr.: 534.20.08803.04 Los: 0

Palette: 1

Endtermin: 20.12.2021

Profil, Anschlag stumpf DIN links
Seite: Bandseite
FKS: nein
Anlagenart: Standard

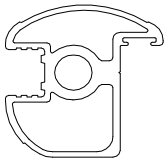

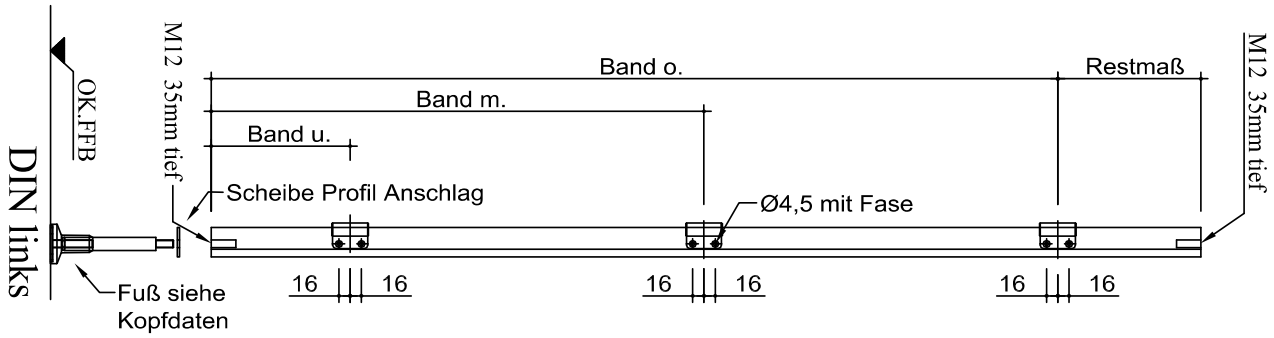

Stück	Länge	Höhe/BF	Band unten	Band mitte	Band oben	Restmaß	Fuß
2	1.810	2.000/150	198	902	1.606	204	Aufschraubfuß mit Flachrosette 08 Naturfarbig eloxiert

Band: 3RollFedeKantBand100, 08 Naturfarbig eloxiert

Profil, Anschlag stumpf DIN rechts
Seite: Bandseite
FKS: nein
Anlagenart: Standard

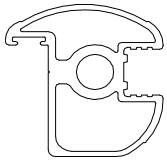

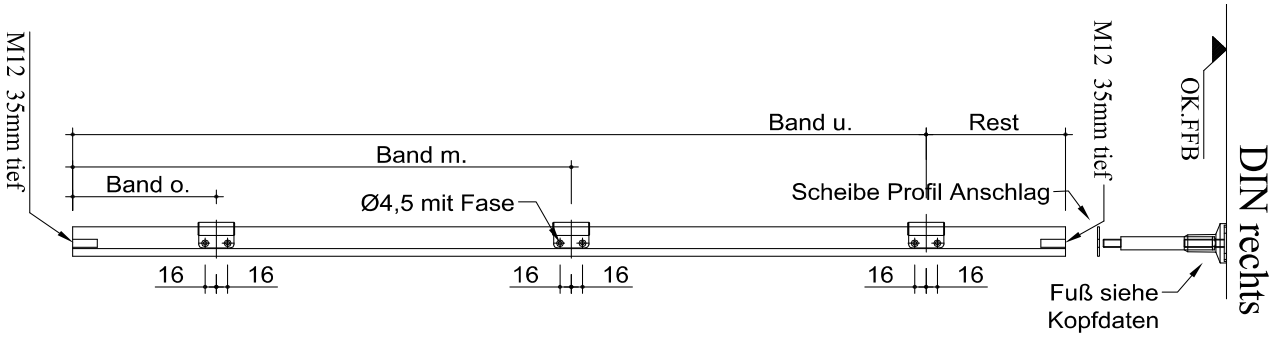

Stück	Länge	Höhe/BF	Band oben	Band mitte	Band unten	Restmaß	Fuß
3	1.810	2.000/150	204	908	1.612	198	Aufschraubfuß mit Flachrosette 08 Naturfarbig eloxiert

Band: 3RollFedeKantBand100, 08 Naturfarbig eloxiert

Fertig bearbeitet/kontrolliert

W21004442

Produkt: CS

CNC-Bearbeitung Tekna I

Drucktermin: 14.12.2021

Mappen-Nr.: 4756

BA-Nr.: 534.20.08803.04 Los: 0

Palette: 1

Endtermin: 20.12.2021

Profil, Anschlag stumpf DIN links
Seite: Schlossseite
FKS: nein
Anlagenart: Standard

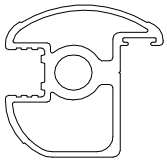

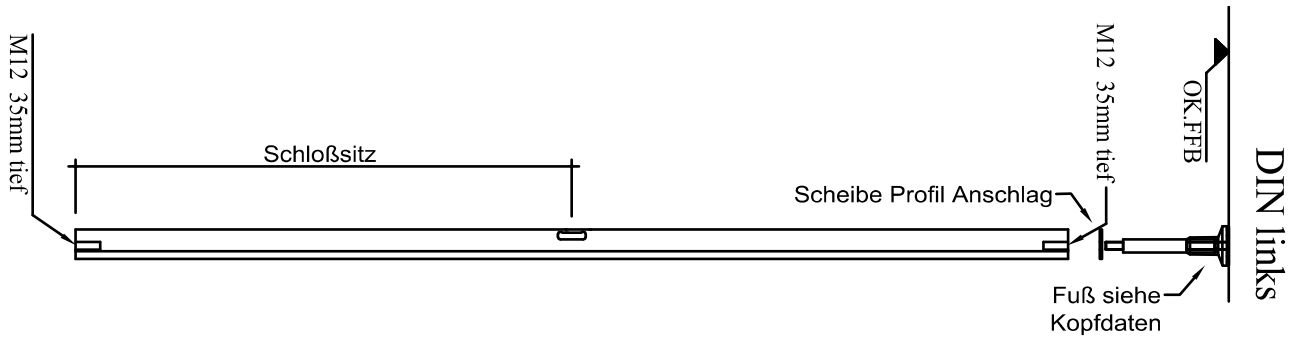

Stück	Länge	Höhe/BF	Schlosssitz	Fuß
2	1.810	2.000/150	908	Aufschraubfuß mit Flachrosette 08 Naturfarbig eloxiert

Profil, Anschlag stumpf DIN rechts
Seite: Schlossseite
FKS: nein
Anlagenart: Standard

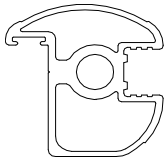

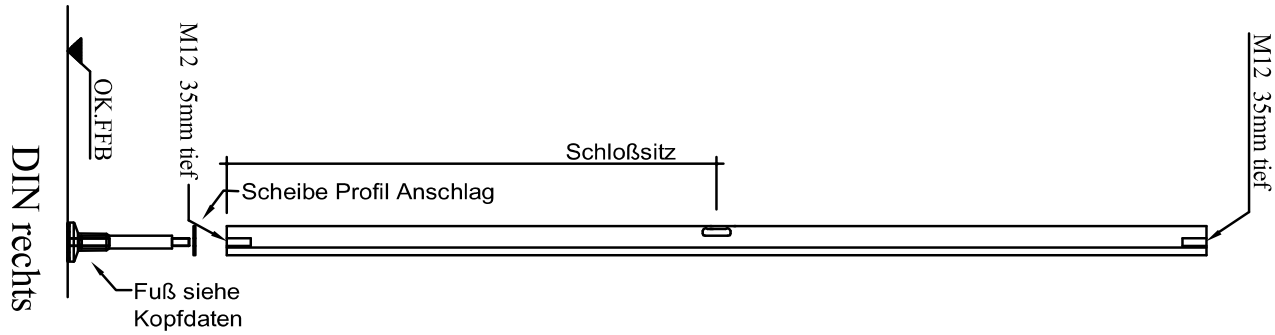

Stück	Länge	Höhe/BF	Schlosssitz	Fuß
2	1.810	2.000/150	902	Aufschraubfuß mit Flachrosette 08 Naturfarbig eloxiert

Fertig bearbeitet/kontrolliert

W21004442

Produkt: CS

CNC-Bearbeitung Tekna I

Drucktermin: 14.12.2021

Mappen-Nr.: 4756

BA-Nr.: 534.20.08803.04 Los: 0

Palette: 1

Endtermin: 20.12.2021

Profil, Anschlag stumpf DIN rechts
Seite: Schlossseite
FKS: nein
Anlagenart: Standard

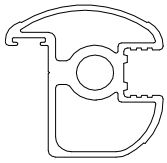

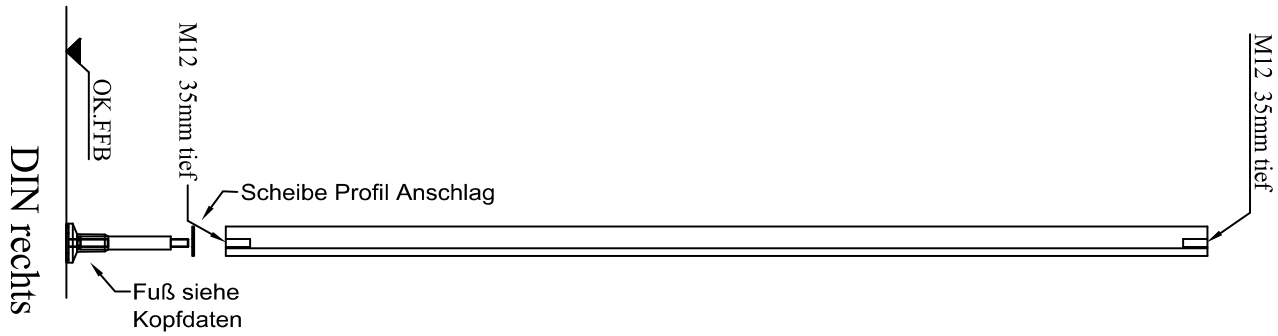

Stück	Länge	Höhe/BF	Schlosssitz	Fuß
1	1.810	2.000/150	902	Aufschraubfuß mit Flachrosette 08 Naturfarbig eloxiert

Kontrolle durch: Name

Datum

Unterschrift

Fertig bearbeitet/kontrolliert

W21004442

Produkt: CS

Stabibohrliste

Drucktermin: 14.12.2021

Mappen-Nr.: 4756

BA-Nr.: 534.20.08803.04 Los: 0

Palette: 1

Endtermin: 20.12.2021

Stabi-Nr.	Länge	Profil
1-006	1.623	Profil, Stabi 74/43

Anschluss	
Links	Rechts
Wand	Wand

L1	L2	L3	L4	Rest	Bo Ø = 12,5
190	760	862	1.432	191	

Stabi-Nr.	Länge	Profil
2-006	1.622	Profil, Stabi 74/43

Anschluss	
Links	Rechts
Wand	Wand

L1	Rest	Bo Ø = 5,5
1.527	95	

L1	L2	L3	L4	Rest	Bo Ø = 12,5
144	714	816	1.386	236	

Stabi-Nr.	Länge	Profil
2-011	1.622	Profil, Stabi 74/43

Anschluss	
Links	Rechts
Wand	Wand

L1	Rest	Bo Ø = 5,5
1.527	95	

L1	L2	Rest	Bo Ø = 12,5
115	755	867	

Fertig bearbeitet/kontrolliert

W21004442 **Produkt: CS**

Stabibohrliste Drucktermin: 14.12.2021

Mappen-Nr.: 4756

BA-Nr.: 534.20.08803.04 Los: 0

Palette: 1 Endtermin: 20.12.2021

Kontrolle durch: Name	Datum	Unterschrift

W21004442				Produkt: CS
Mappen-Nr.: 4756				**BA-Nr.: 534.20.08803.04 Los: 0**
Zellen: 5				Endtermin: 20.12.2021
Vorgabe AV Technician's instructions	**Benennung** Descriptions	**Kontrolle Werk** Works check	**Kontrolle Export / Insel** Packing check	**Kontrolle Monteur** Contractor check
15	**Kabinentüren, VT, ZW, OT *** Cubicle Doors, front panels, partition panels, upper panels	☐	☐	☐
☑	**Profile (Alu)** Profiles (Aluminium)	Stück / No. Bund / bundles	☐	☐
☑	**Drückerpakete** Parcel containing furnitures	Stück / No. Bund / bundles	☐	☐

Kontrolle durch: Name	Datum	Unterschrift

W21004442				Produkt: CS
Mappen-Nr.: 4756				**BA-Nr.: 534.20.08803.04 Los: 0**
Zellen: 5				Endtermin: 20.12.2021
Vorgabe AV Technician's instructions	**Benennung** Descriptions	**Kontrolle Werk** Works check	**Kontrolle Export / Insel** Packing check	**Kontrolle Monteur** Contractor check
15	**Kabinentüren, VT, ZW, OT *** Cubicle Doors, front panels, partition panels, upper panels	☐	☐	☐
☑	**Profile (Alu)** Profiles (Aluminium)	Stück / No. Bund / bundles	☐	☐
☑	**Drückerpakete** Parcel containing furnitures	Stück / No. Bund / bundles	☐	☐

Kontrolle durch: Name	Datum	Unterschrift